Wer.	Uwagi	Data	Podpis	Spr.

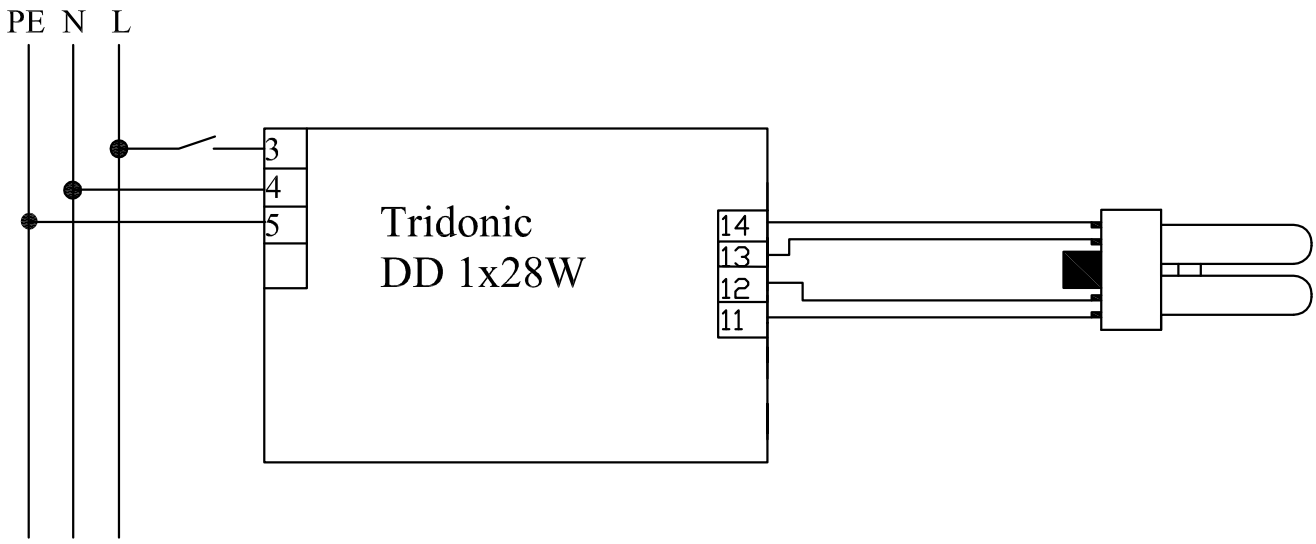

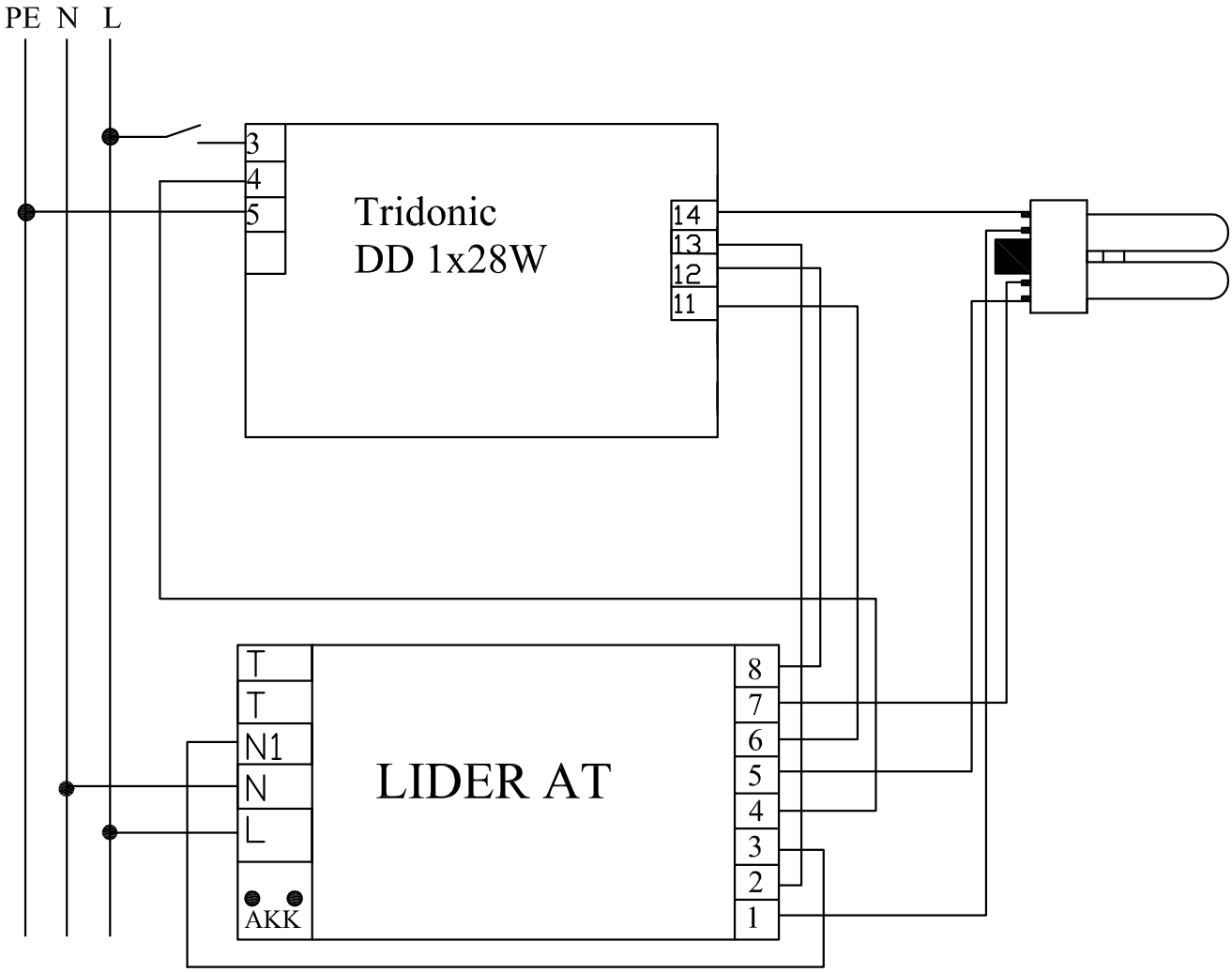

Poz.	Ilość	Tytuł/nazwa, materiał, wymiary itp.		Numer	
Projektował Awex		Sprawdził Awex	Zatwierdził – data Awex–2009/10/27	Nazwa pliku DD 1x28	Data 2009/10/27	Skala 1:1

P.P.H.U. AWEX

Tridonic. ATCO

NIE TESTOWANY

Edycja

Arkusz 1/1