Wer.	Uwagi	Data	Podpis	Spr.

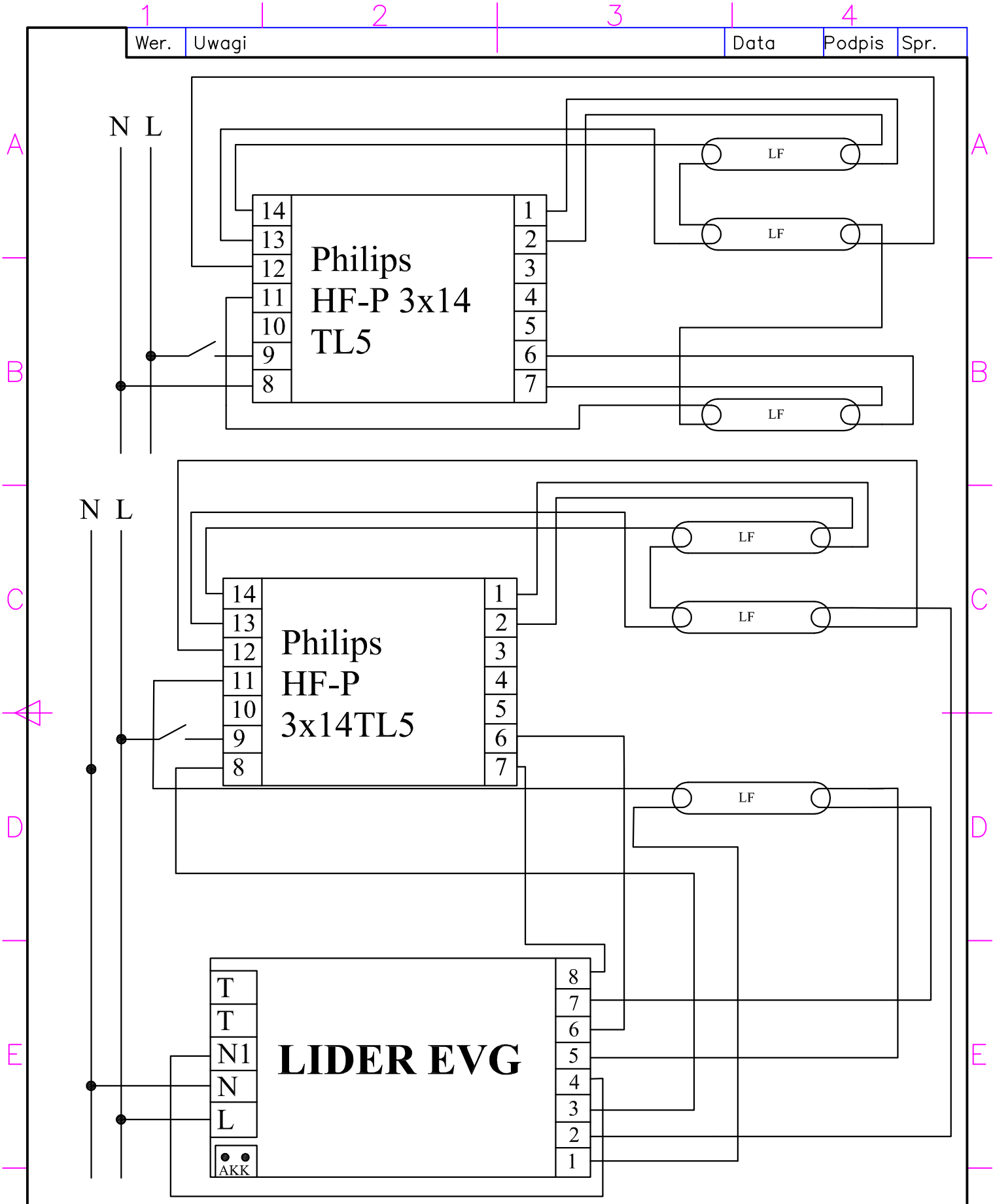

Poz.	Ilość	Tytuł/nazwa, materiał, wymiary itp.		Numer	
Projektował Awex	Sprawdził Awex	Zatwierdził – data Awex–2009/07/13	Nazwa pliku HF_P_324	Data 2009/07/13	Skala 1:1
P.P.H.U. AWEX		Philips_HF_P_3x24		Edycja	Arkusz 1/1