Wer.	Uwagi	Data	Podpis	Spr.

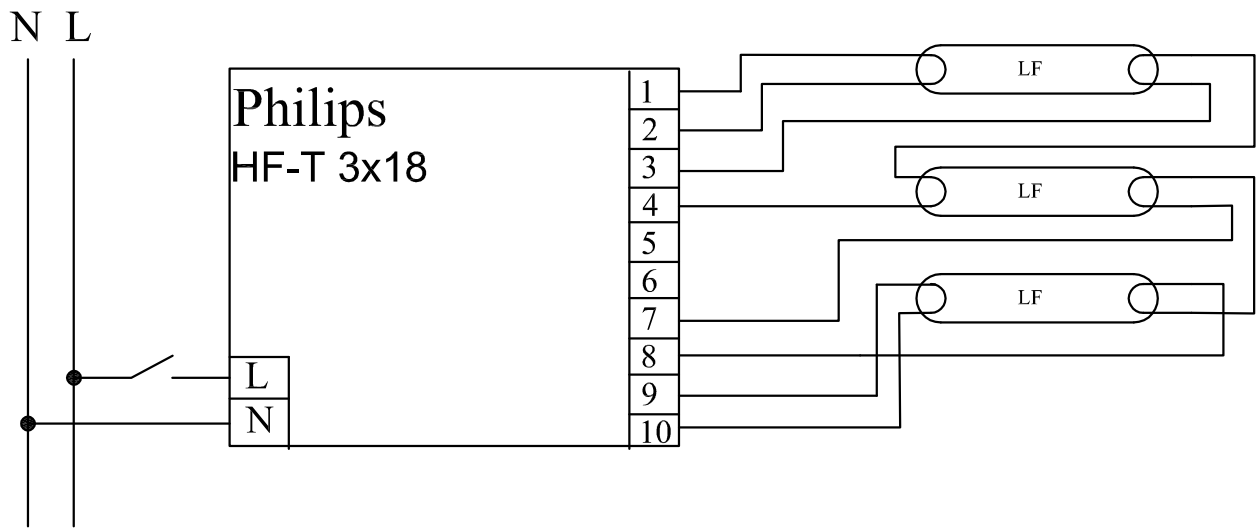

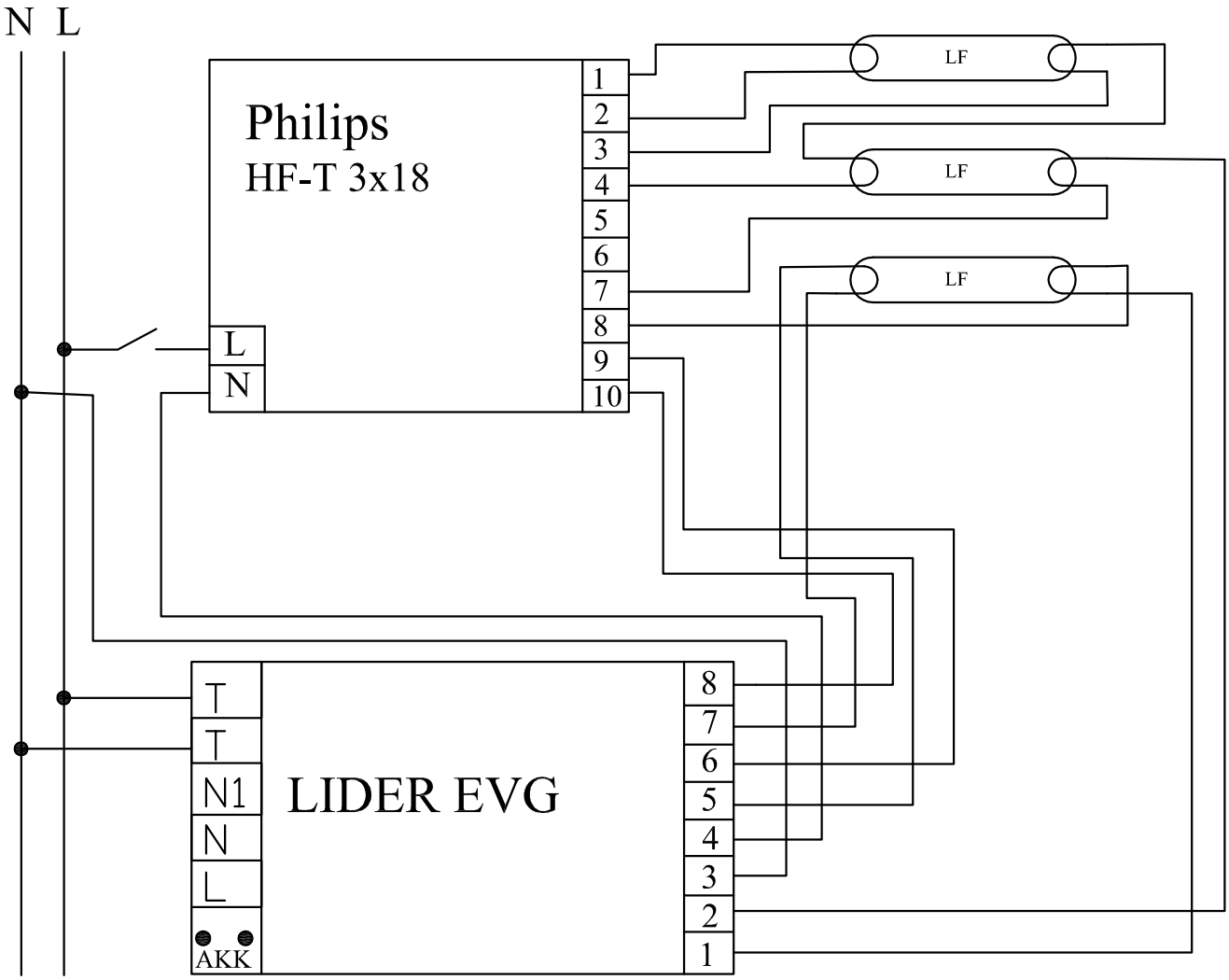

Poz.	Ilość	Tytuł/nazwa, materiał, wymiary itp.		Numer	
Projektował Awex		Sprawdził Awex	Zatwierdził – data Awex–2009/10/02	Nazwa pliku HF–T 3x18	Data 2009/10/02	Skala 1:1

P.P.H.U. AWEX

Philips HF–T

NIE TESTOWANY

Edycja

Arkusz 1/1