Wer.	Uwagi	Data	Podpis	Spr.

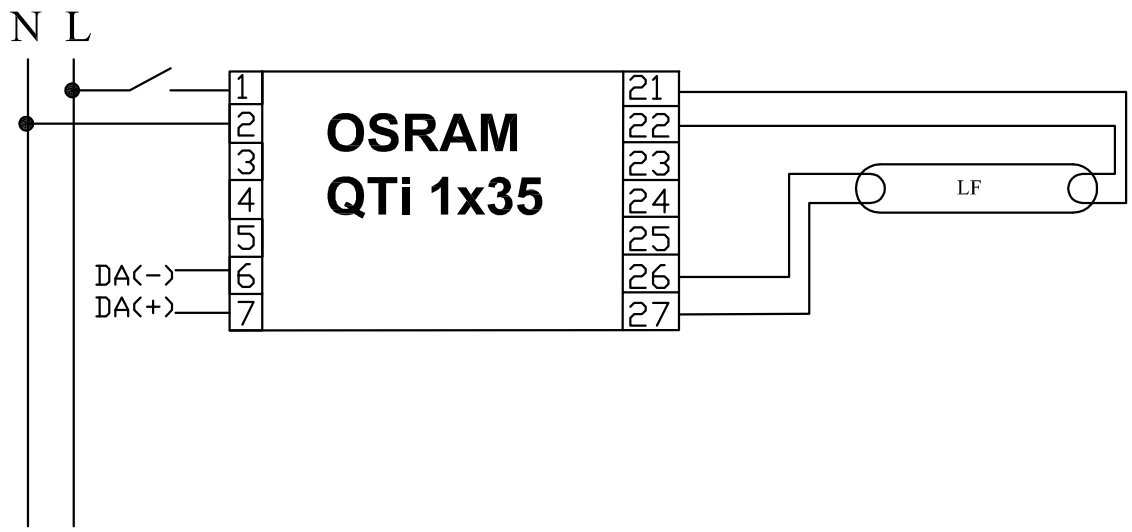

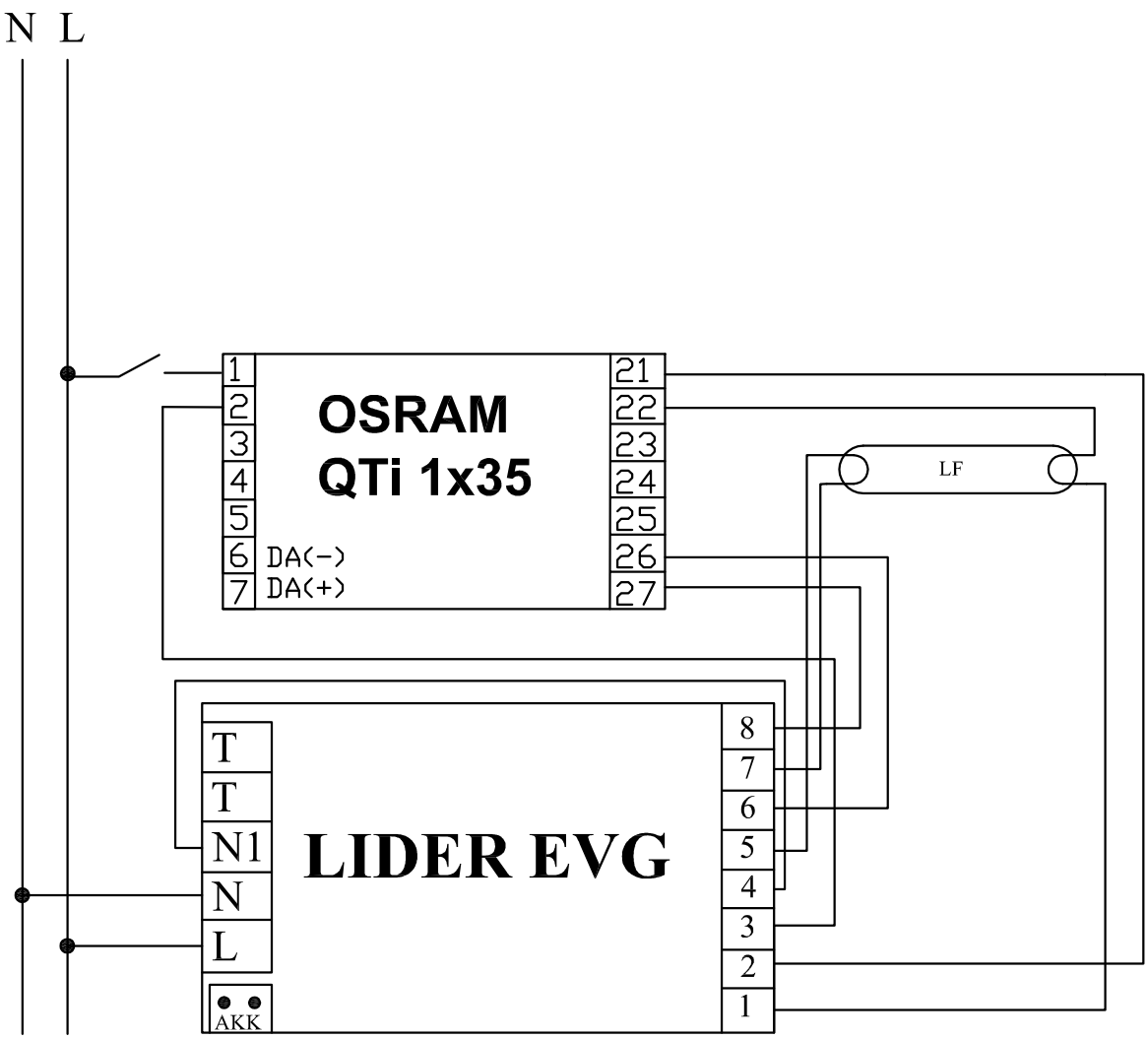

Poz.	Ilość	Tytuł/nazwa, materiał, wymiary itp.		Numer	
Projektował Awex	Sprawdził Awex	Zatwierdził – data Awex–2010/02/01	Nazwa pliku QTi 1x35	Data 2010/02/01	Skala 1:1

P.P.H.U. AWEX

Osram QTi 1x35

Edycja | Arkusz 1/1