Wer.	Uwagi	Data	Podpis	Spr.

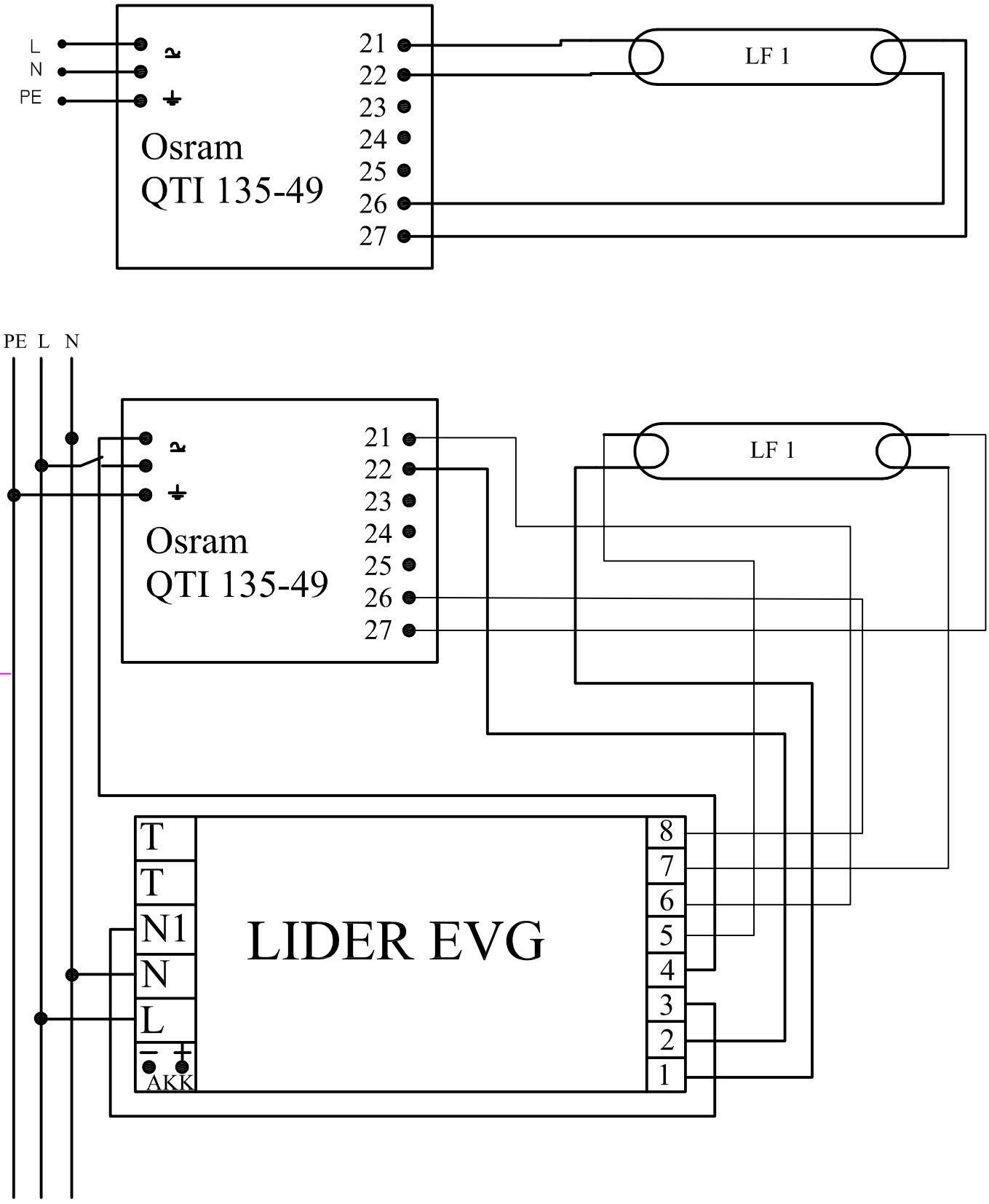

Poz.	Ilość	Tytuł/nazwa, materiał, wymiary itp.		Numer	
Projektował Awex		Sprawdził Awex	Zatwierdził – data Awex–2007/01/03	Nazwa pliku QTI_135_49	Data 2007/01/03	Skala 1:1

P.P.H.U. AWEX

Osram QTI 135/49 LE

Edycja | Arkusz 1/1