Wer.	Uwagi	Data	Podpis	Spr.

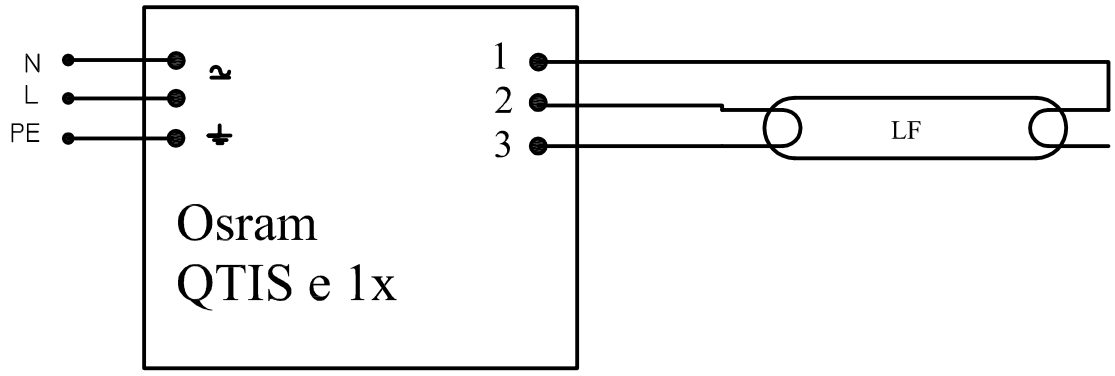

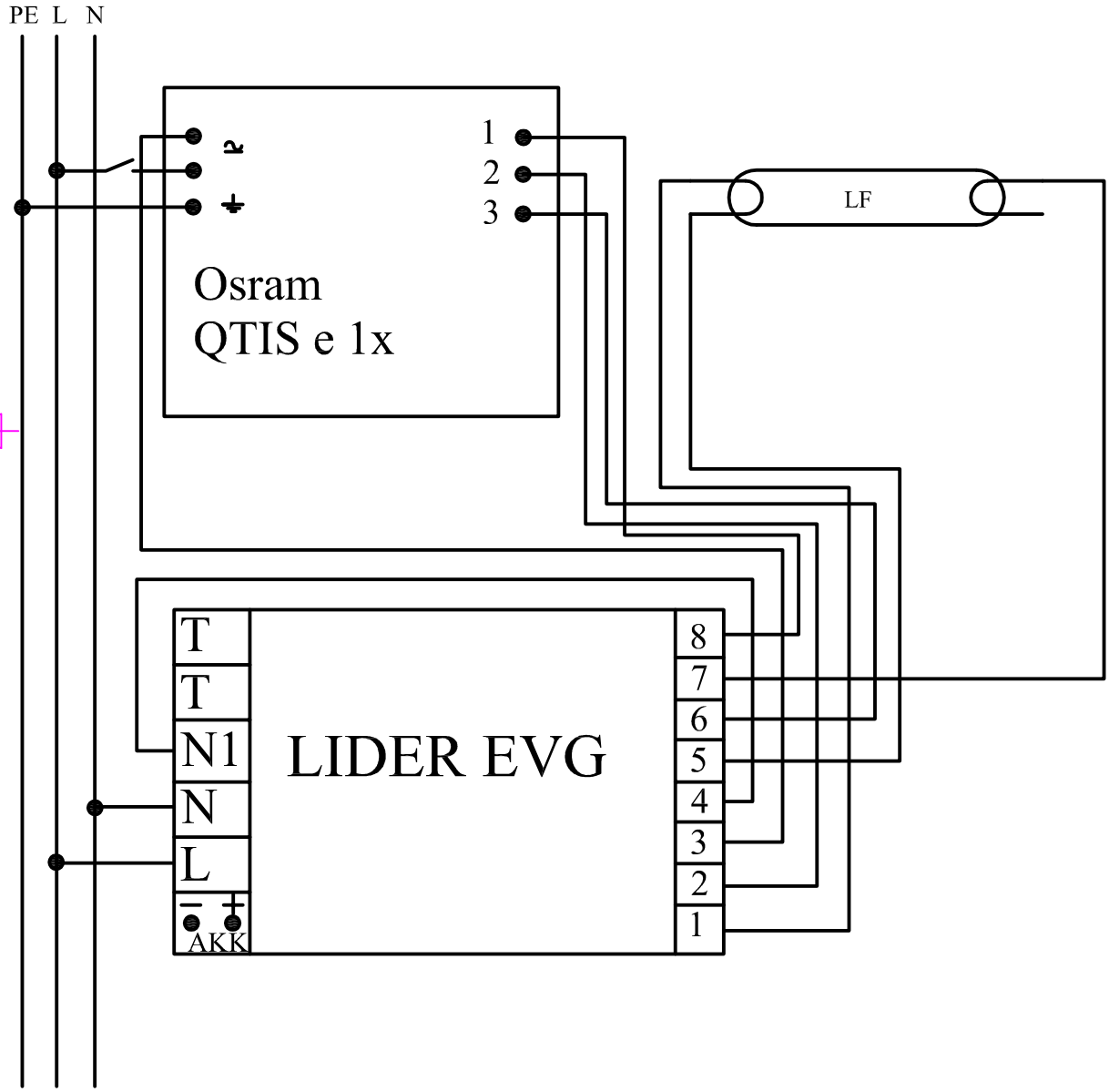

Poz.	Ilość	Tytuł/nazwa, materiał, wymiary itp.		Numer	
Projektował Awex	Sprawdził Awex	Zatwierdził – data Awex–2007/09/12	Nazwa pliku Osram	Data 2007/09/12	Skala 1:1
P.P.H.U. AWEX		Osram QTIS e 1x			
				Edycja	Arkusz 1/1