Wer.	Uwagi	Data	Podpis	Spr.

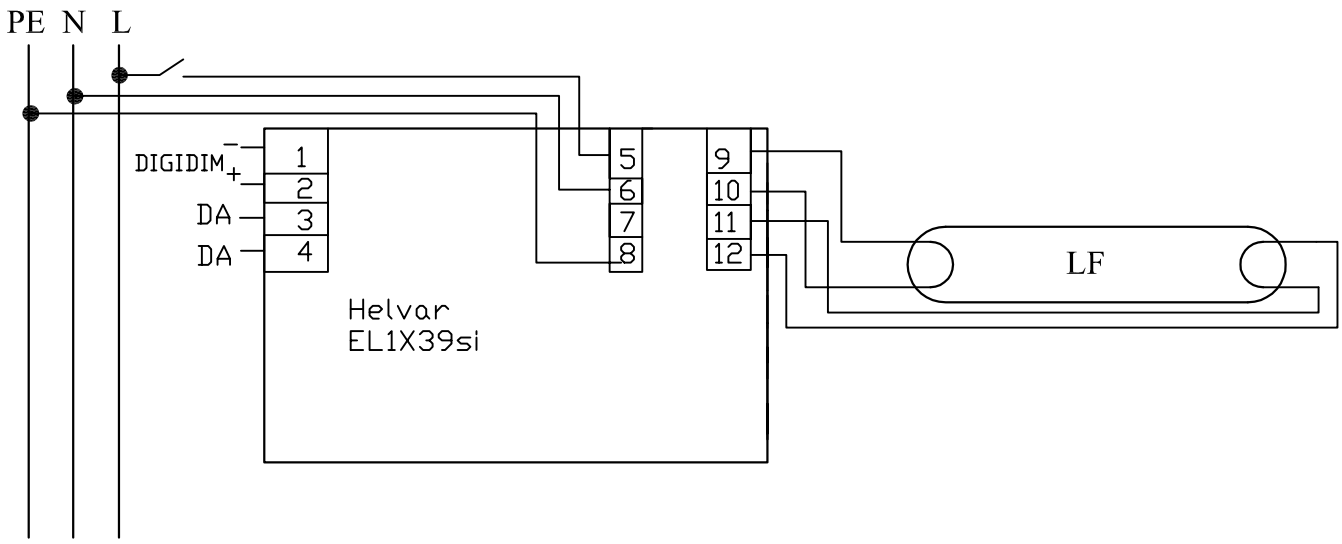

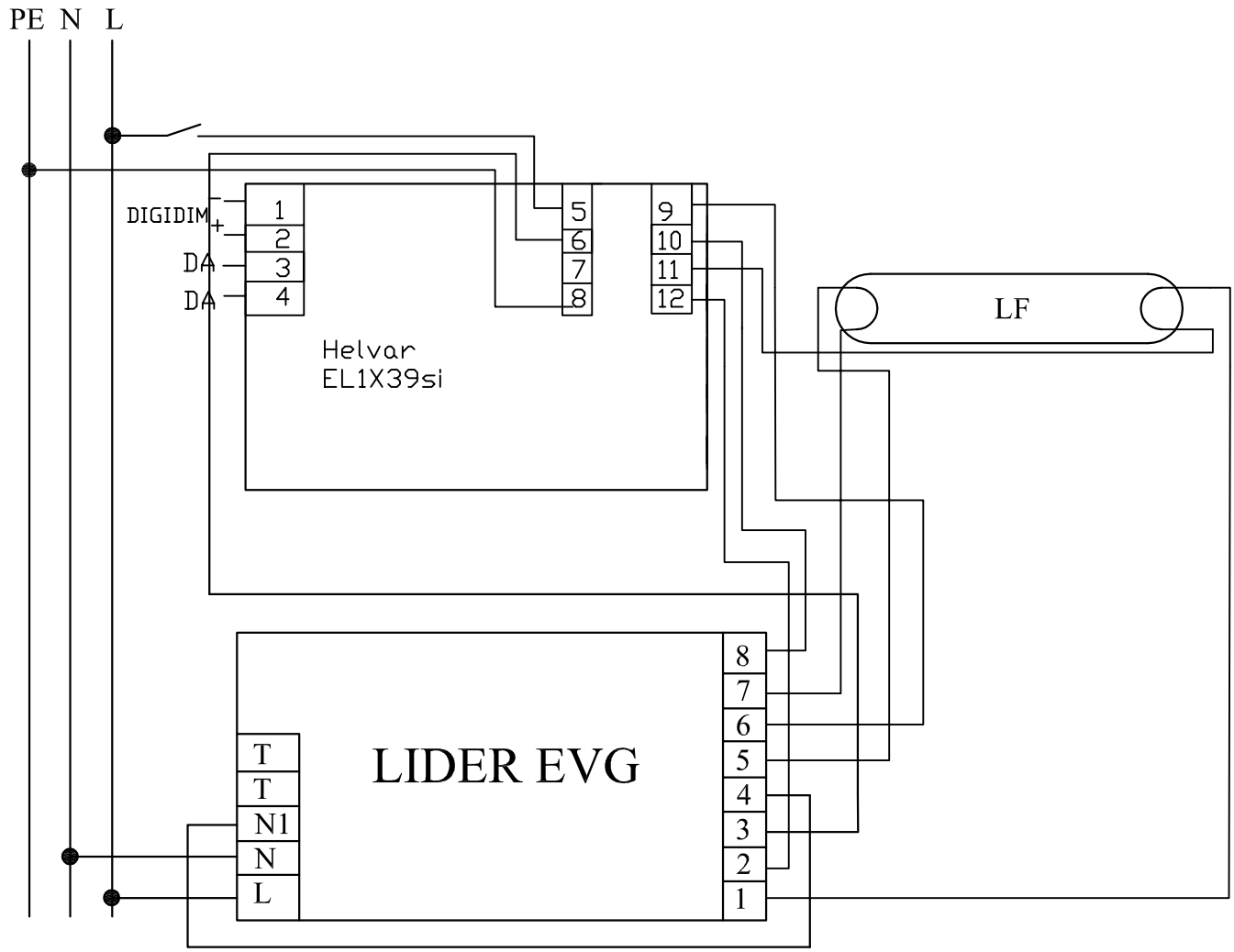

Poz.	Ilość	Tytuł/nazwa, materiał, wymiary itp.		Numer	
Projektował Awex	Sprawdził Awex	Zatwierdził – data Awex–2009/10/14	Nazwa pliku EL1x39si	Data 2009/10/14	Skala 1:1
P.P.H.U. AWEX		Helvar EL_1x39_si			
		NIE TESTOWANY		Edycja	Arkusz 1/1