Wer.	Uwagi	Data	Podpis	Spr.

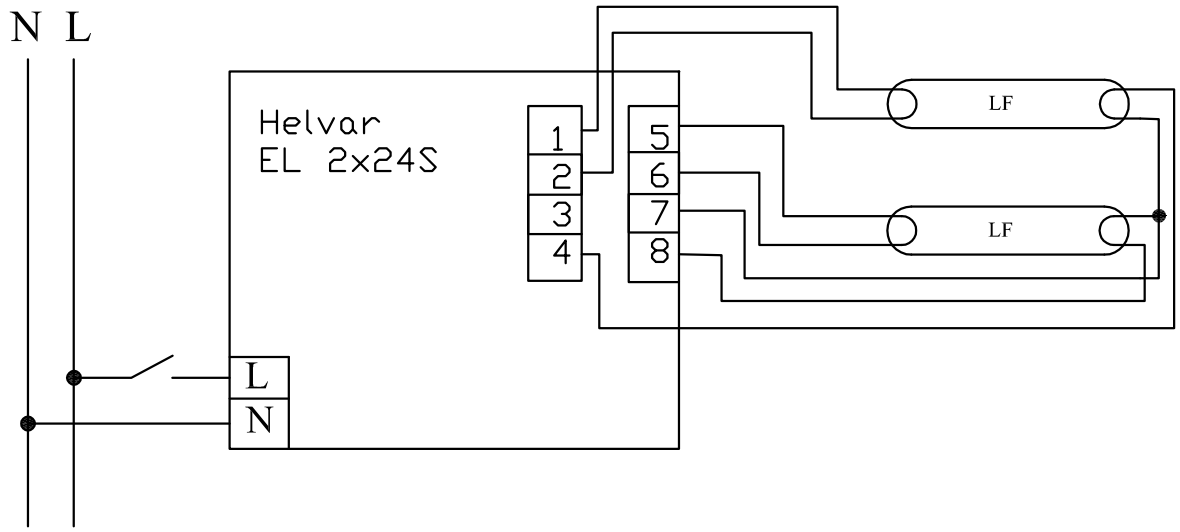

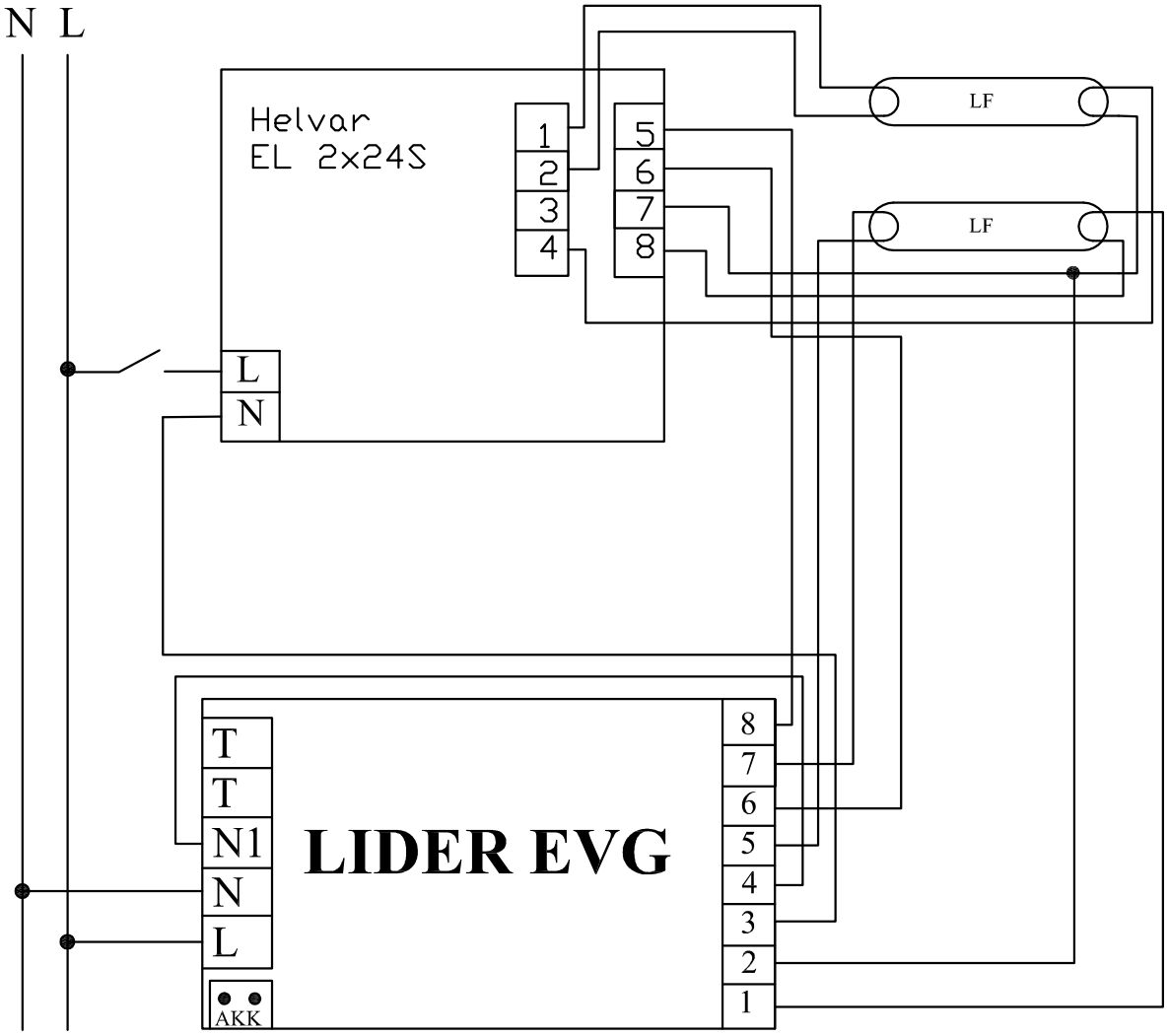

Poz.	Ilość	Tytuł/nazwa, materiał, wymiary itp.		Numer	
Projektował Awex	Sprawdził Awex	Zatwierdził – data Awex–2009/12/15	Nazwa pliku EL 2x24S	Data 2009/12/15	Skala 1:1
P.P.H.U. AWEX		Helvar EL 2x24S			
		NIE TESTOWANY		Edycja	Arkusz 1/1