Wer.	Uwagi	Data	Podpis	Spr.

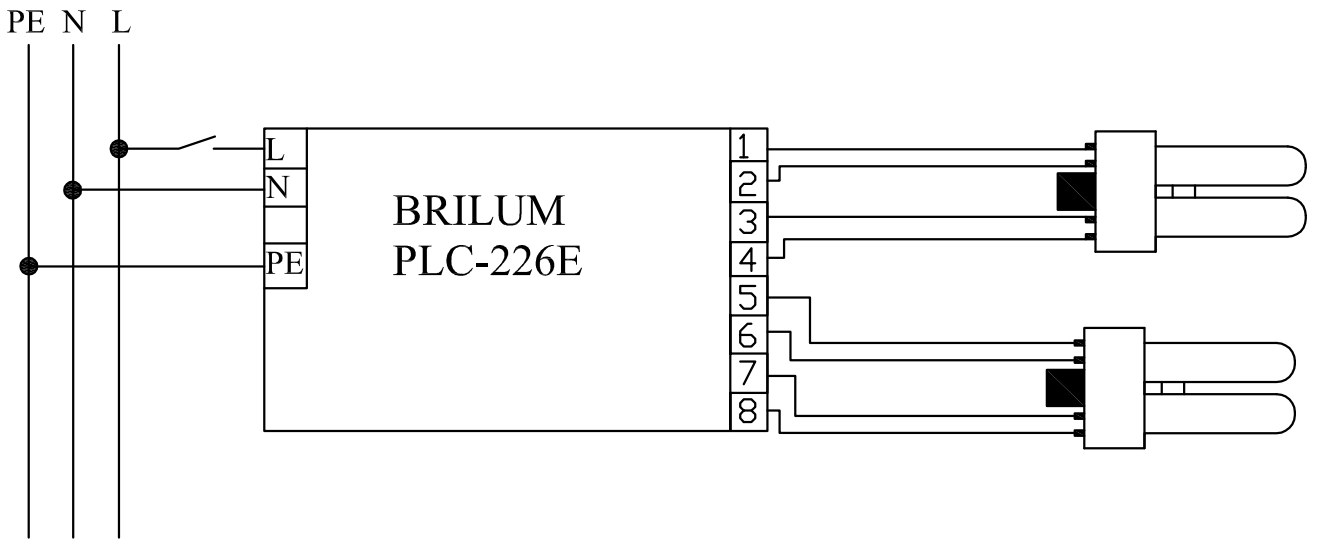

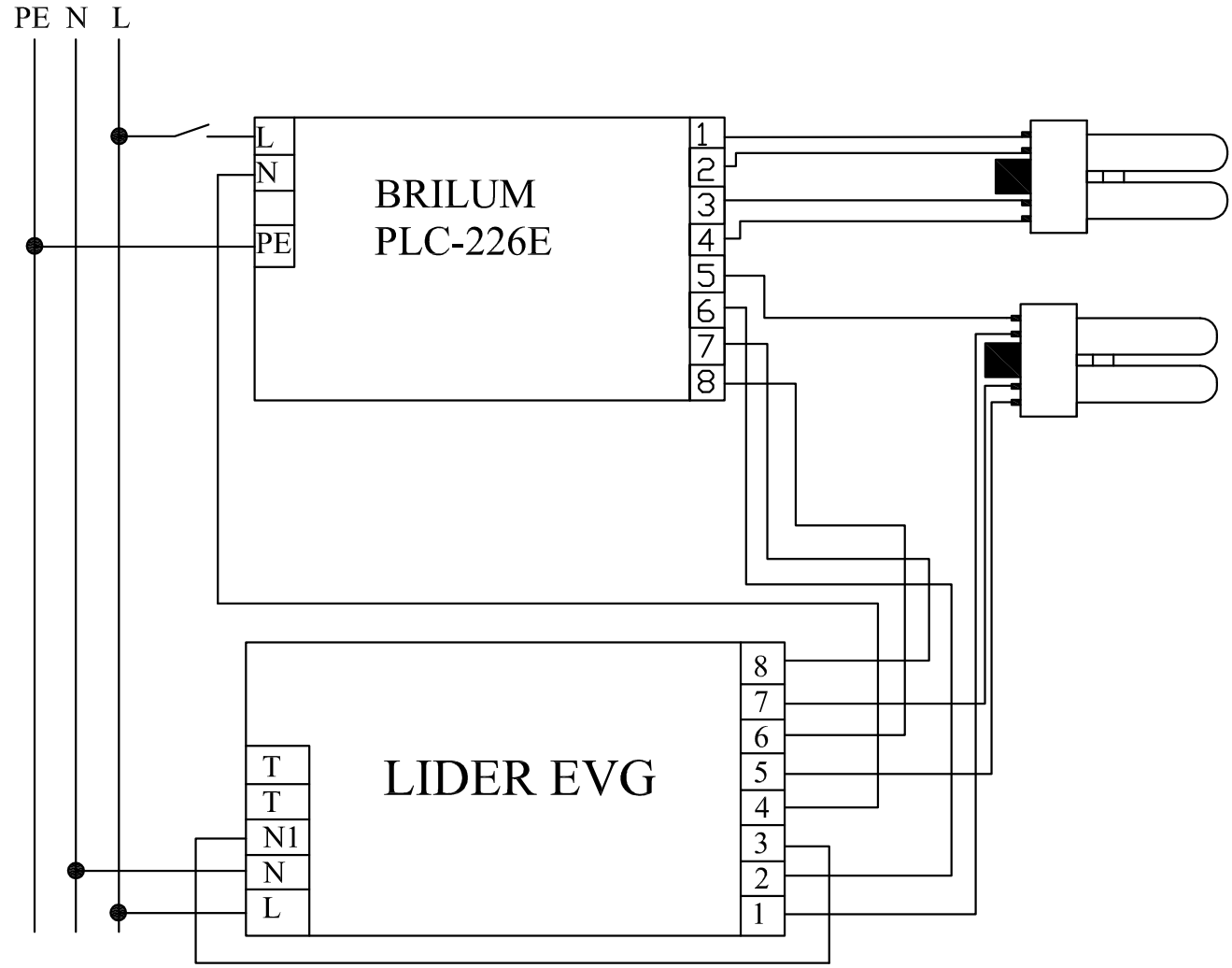

Poz.	Ilość	Tytuł/nazwa, materiał, wymiary itp.		Numer	
Projektował Awex	Sprawdził Awex	Zatwierdził – data Awex–2010/02/12	Nazwa pliku PLC 226E	Data 2010/02/12	Skala 1:1
P.P.H.U. AWEX		Brilum PLC 226E			
		NIE TESTOWANT		Edycja	Arkusz 1/1