Wer.	Uwagi	Data	Podpis	Spr.

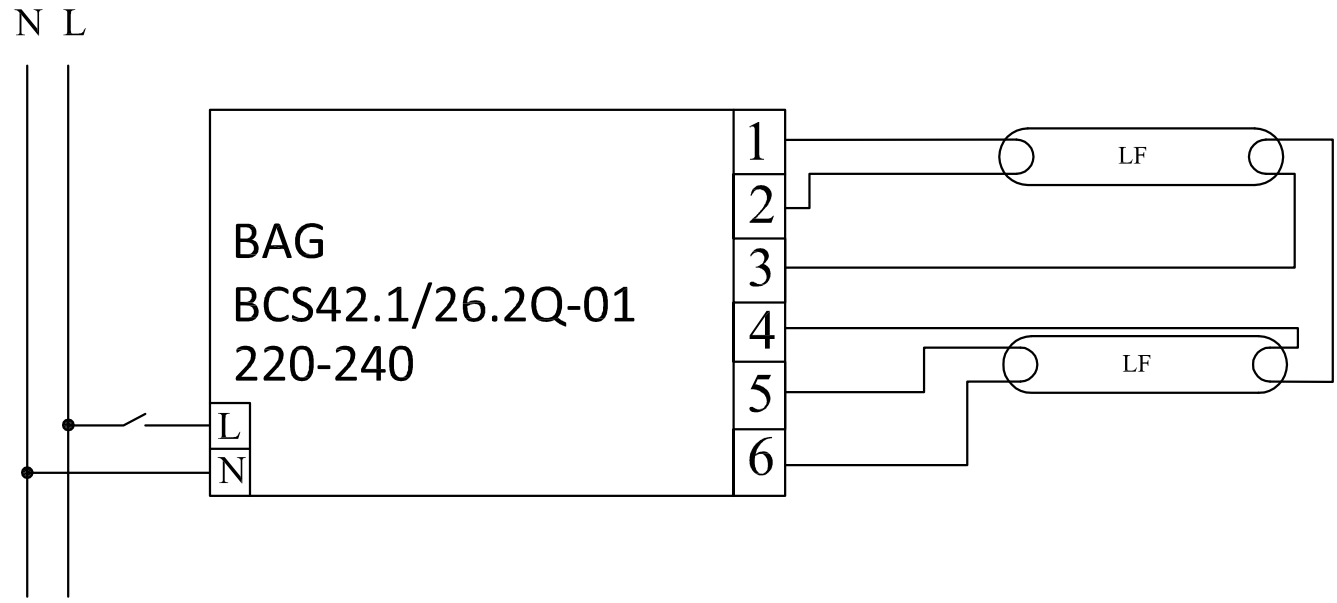

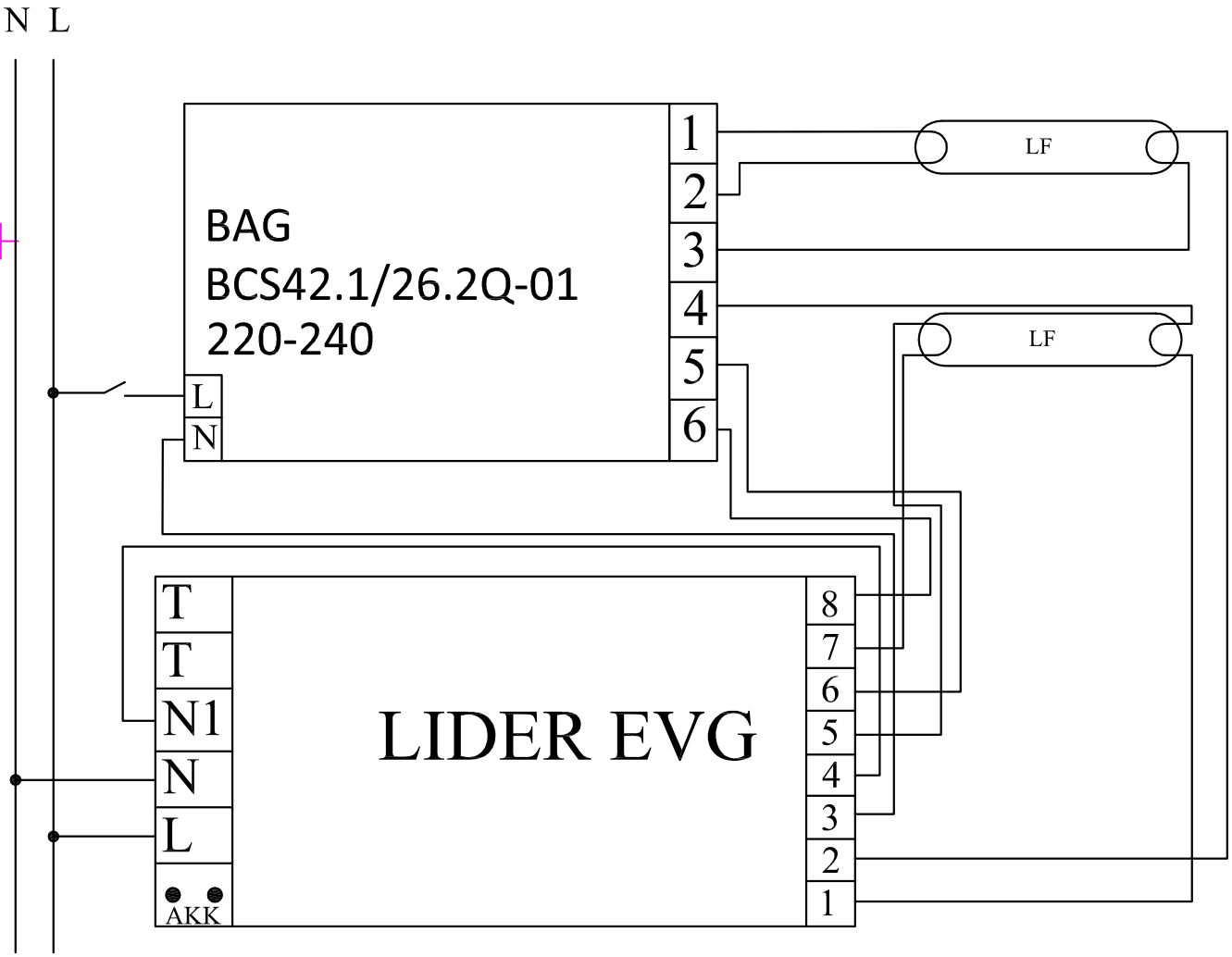

Poz.	Ilość	Tytuł/nazwa, materiał, wymiary itp.		Numer	
Projektował Awex	Sprawdził Awex	Zatwierdził – data Awex–2010/12/03	Nazwa pliku BAG	Data 2010/12/03	Skala 1:1

P.P.H.U. AWEX

BAG BCS42.1/26.LE

Edycja	Arkusz
	1/1