Wer.	Uwagi	Data	Podpis	Spr.

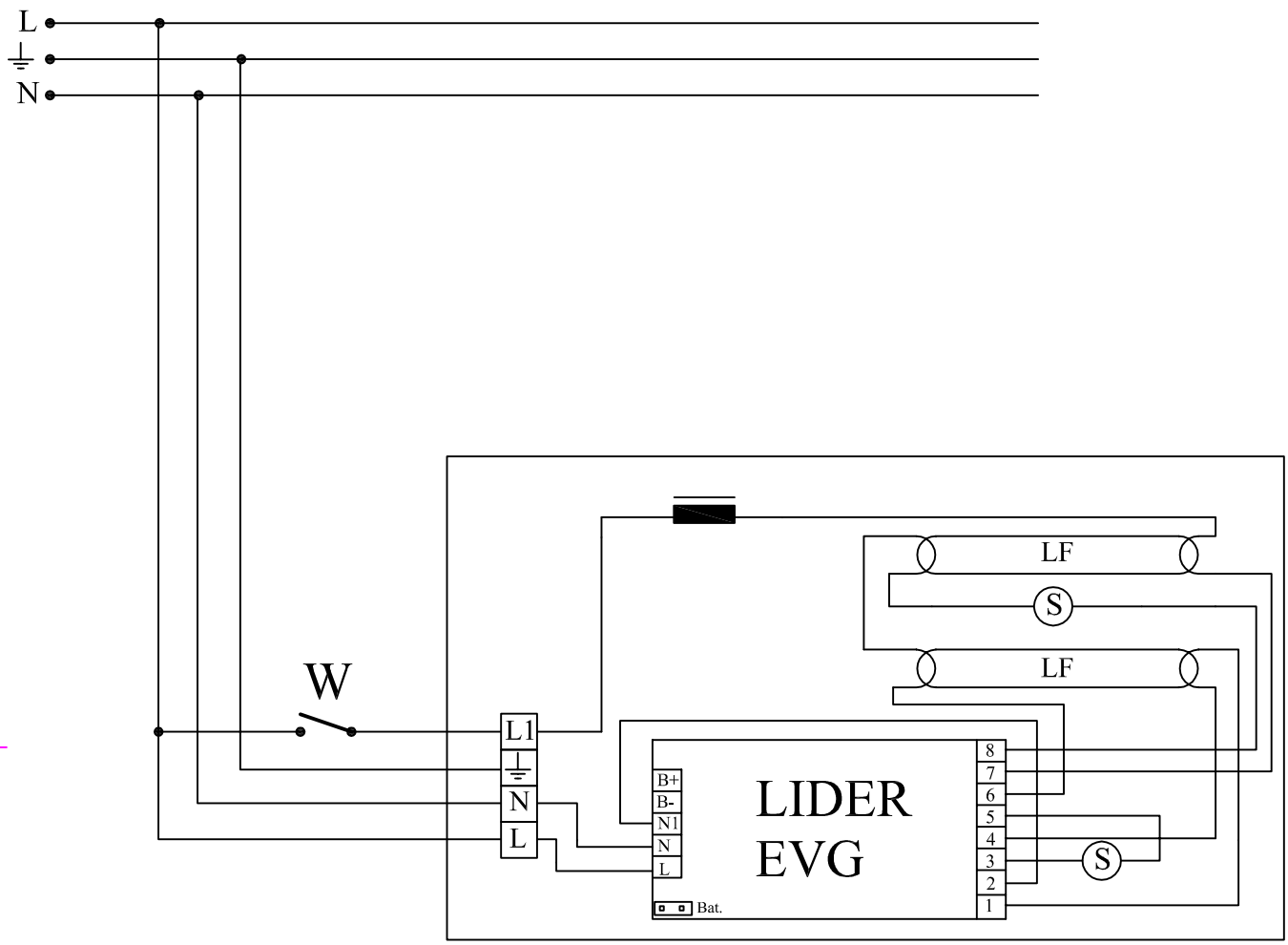

Lampa oświetleniowa dwu- świetlówkowa z jednym zapłonnikiem magnetycznym (dławikiem). Praca normalna: 2 świetlówki, praca awaryjna: 2 świetlówki.

!!! UWAGA !!!

Należy zastosować Lider EVG większy niż 2x Moc świetlówki.

Poz.	Ilość	Tytuł/nazwa, materiał, wymiary itp.			Numer	
Projektował Awex		Sprawdził Awex	Zatwierdził – data Awex–2005/12/20	Nazwa pliku KVG_2x_SA	Data 2005/12/20	Skala 1:1
P.P.H.U. AWEX				Li_EVG_2x_SA_1x_KVG		
					Edycja	Arkusz 1/1